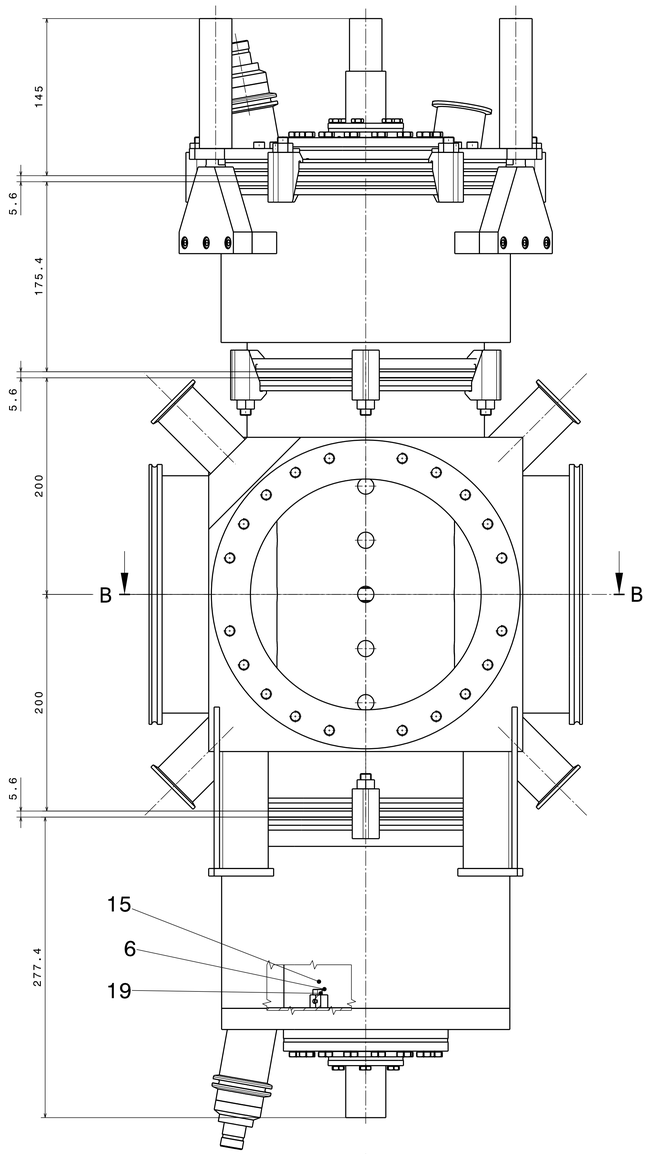

A-A

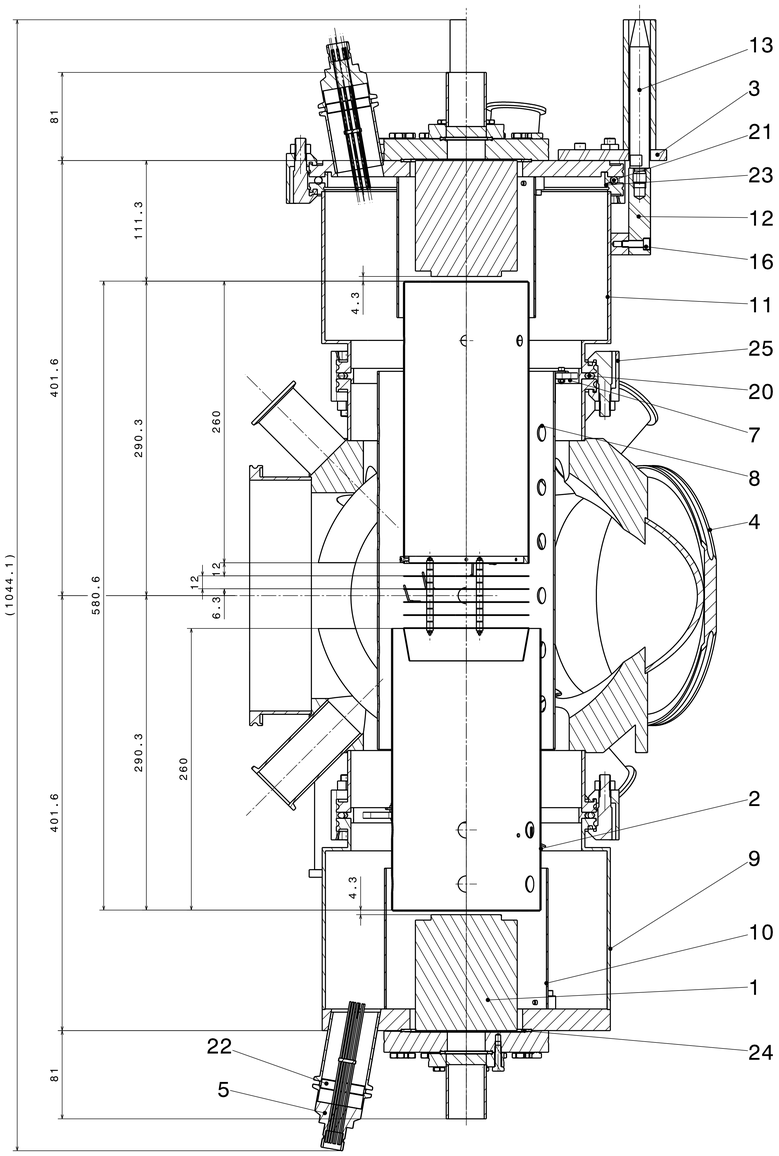

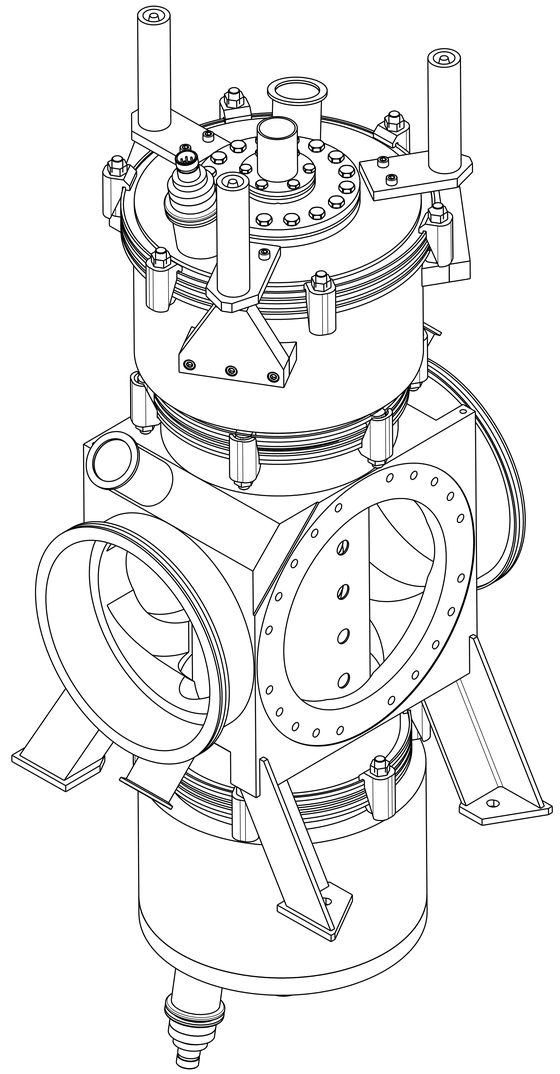

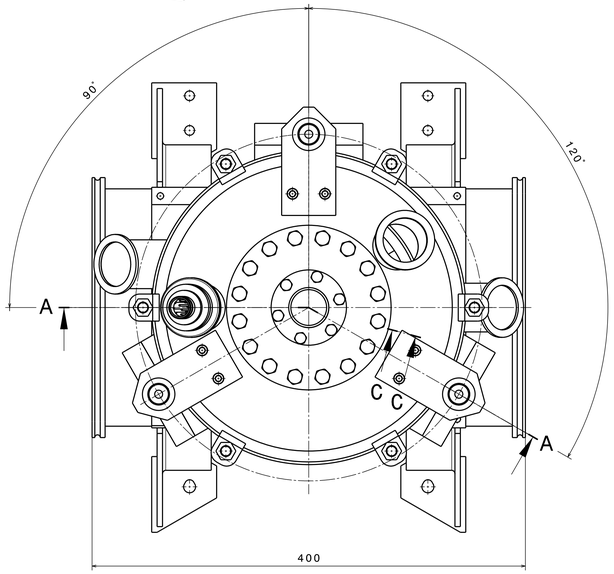

B-B

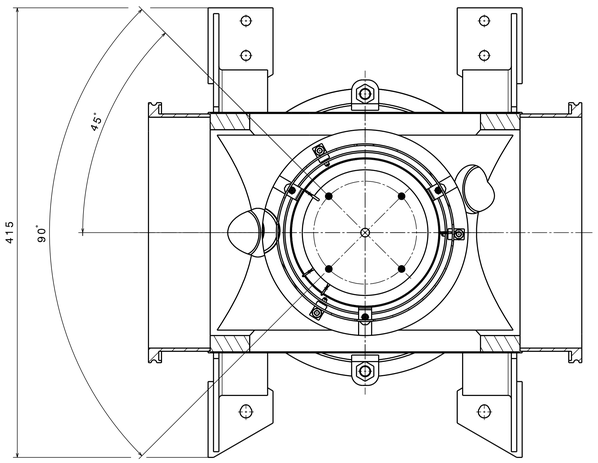

C-C
M 2:1

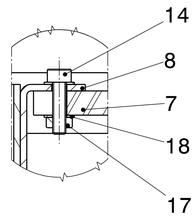

Schrauben in Sacklöchern mit Entlüftungsbohrung versehen.

Masse: ca. 37 kg (ohne EXPERIMENTIERKAMMER)

Pos	Menge resp.	Rubrik Nr.	Ein-heit	Sachnummer	Benennung / Merkmale
25	18		Stk	07.310.0100	KLAMMERSCHRAUBE DN63-DN250
24	1		Stk	07.322.1000	DICHTUNG DN 100-CF
23	1		Stk	07.312.0250	ZENTRIERRING DN 250 ISO-K
22	1		Stk	07.112.0040	ZENTRIERRING DN 40 ALUMINIUM
21	1		Stk	06.015.0422	O-RING 266.07X7.0
20	1		Stk	06.015.0418	O-RING D215.27 X 229.27 X 7 MM
19	3		Stk	00.721.6124	ZYL-STI DIN 6325-4 M6X10-ST
18	6		Stk	00.602.2090	U-SCH ISO 7089-M3-A4
17	3		Stk	00.502.2008	6KT-MU ISO 4032-M3-A4
16	9		Stk	00.041.2104	ZYL-SCHR IN-6KT ISO 4762-M6X20-A4
15	3		Stk	00.041.2073	ZYL-SCHR IN-6KT ISO 4762-M5X20-A4
14	3		Stk	00.041.2007	ZYL-SCHR IN-6KT ISO 4762-M3X12-A4
13	3		Stk	30040.29.533	FUEHRUNG
12	3		Stk	30040.29.532	FUEHRUNGSSUPORT
11	1		Stk	30040.29.526	VAKUUMROHR OBEN M. FLANSCH
10	1		Stk	30040.29.514	MU-SCHILD ROENTDEK KAM. UNTEN
9	1		Stk	30040.29.513	VAKUUMROHR M. STUTZEN UNTEN
8	1		Stk	30040.29.508	MU-SCHILD ZENTRUM
7	1		Stk	30040.29.507	ZENTRIERRING NW200 OBEN
6	3		Stk	30040.29.104	MU-SCHILDHALTER
5	1		Stk	30040.29.089	MULTIKONTAKT-DURCHFUEHRUNG
4	1		Stk	30040.29.050	EXPERIMENTIERKAMMER
3	1		Stk	30040.29.515	ZUSAM. VAKUUMFLANSCH OBEN
2	1		Stk	30040.29.509	ZUSAM. FLUGROHR UNTEN
1	1		Stk	30040.29.096	ZUSAM. ROENTDEK KAMERA
		R1			

Fremdnummer:

Aend.			Aend.					Masst.
a			e		Gezeichnet	25-05-2010	VITINS	1:2
b			f		Gepruft			
c			g					
d			h					

Anlage SLS-BEAMLINE

Baugruppe
X04DB VUV DOPPELI.

Ersetzt durch
Ersatz fuer
Stuckl. Nr.
Zusammenst.Nr. 30040.29.505

Blatt Nr. 1/1

Paul Scherrer Institut

ZUSAM. E - DETEKTOR DOPPELIMAG

0-30040.29.506

CATIA

© Alle Urheberrechte seien Eigentum und durch Patente verliehene Rechte. Ohne die schriftliche Zustimmung des PSI darfen weder das Dokument noch Teile daraus reproduziert, publiziert oder verwendet werden.
Sie sind verpflichtet, alle Kopien, ob ganz oder teilweise, zu vernichten.
© PSI reserves all rights in connection with this document and the subject matter therein. Unless the written consent of PSI has been obtained, neither this document nor any parts of it may be reproduced, published or used.
You are obliged to destroy all copies, in whole or in part, upon request.