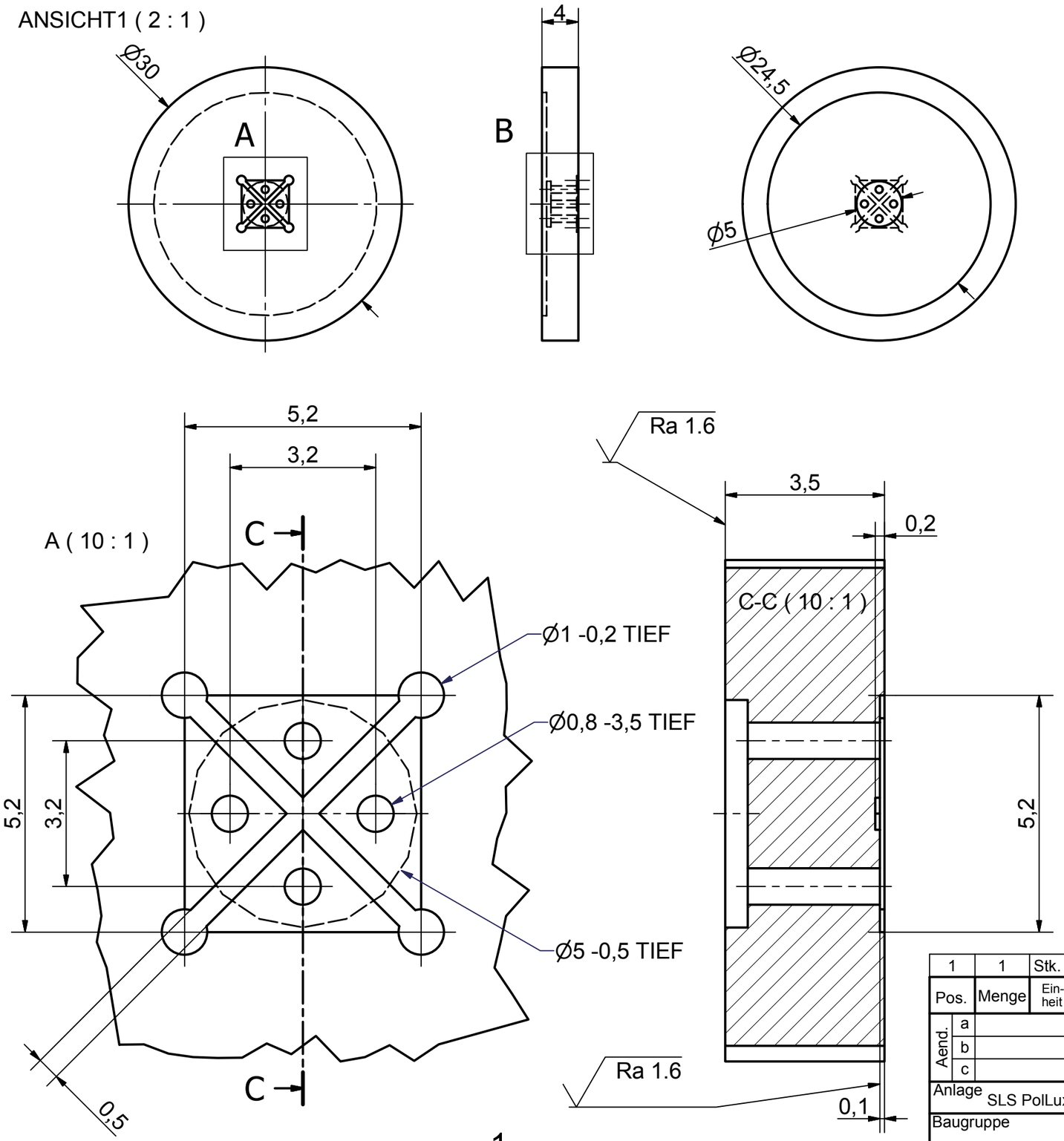

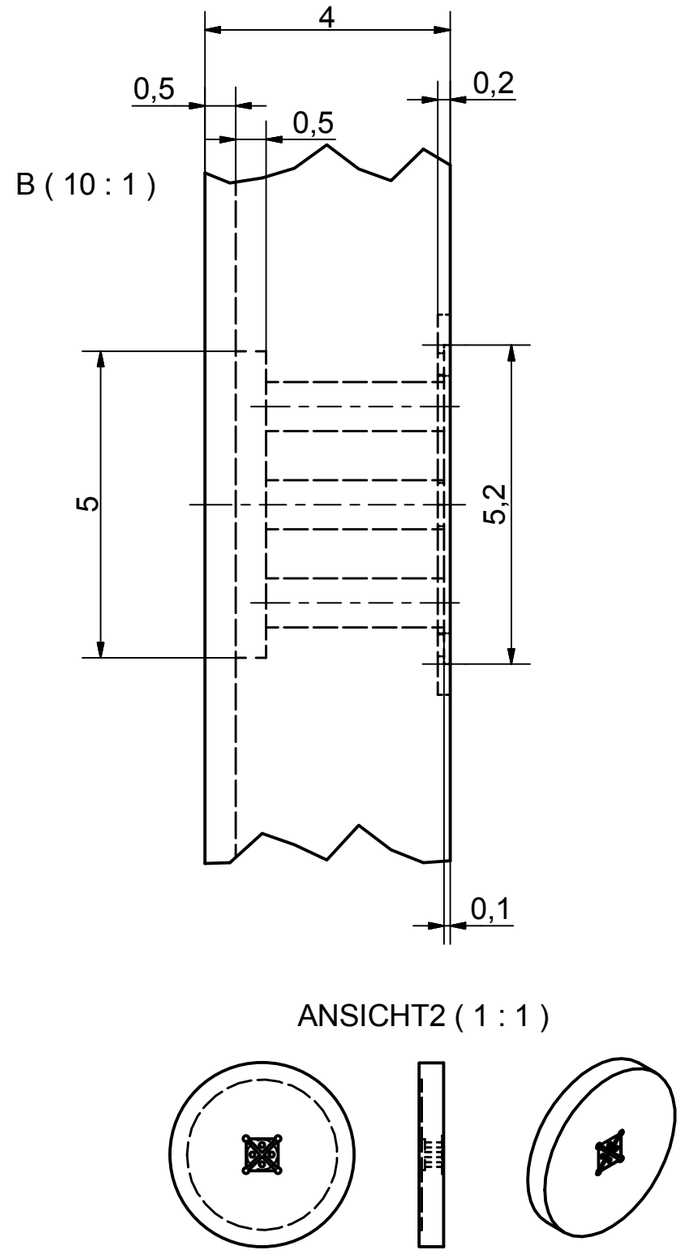

1

Allgemeintoleranzen nach ISO 2768-fH
Nicht vermasste Kanten 0,2...0,3x45° fasen
Nicht vermasste Radien R0,2...0,3

Pos.	Menge	Einheit	Sachnummer	Benennung / Merkmale
1	1	Stk.	PSI 02.025.1030	Rundstahl rostfrei, Ø 30 mm

Gezeichnet	16.11.2011	SB63	Massst. 1:1
Geprueft			
Archiviert			
Ersetzt durch			
Ersatz fuer			
Stueckl. Nr.			Blatt Nr.
Zusammenst.Nr.			

Aend. a b c d e f

Anlage SLS PolLux

Baugruppe

Membrane Coaterholder

PAUL SCHERRER INSTITUT

Titel

Membrane Coaterholder 5x5x0.2 mm

Zeichnungs-Nr.

3-30040.43.254

INVENTOR 2010

Nicht öffentliches Dokument des Paul Scherrer Instituts, CH 5232 Villigen PSI. Unbefugte Nutzung und Reproduktion ist untersagt.
Not for public use document of Paul Scherrer Institut, CH 5232 Villigen PSI. Unauthorized use and reproduction is prohibited.